RSM ANA-SEQ

Der RSM ANA-SEQ von RS Mechatronik GmbH ist ein LED - Sequenzer mit Tast-, Potentiometer- oder Analogbetrieb.

RSMechatronik
LED STEUERGERÄTE

RSMechatronik
Reichenweg 1
A-5411 Oberalm
Tel.: +43 – (0) 6245 721 45 - 0
Fax: +43 – (0) 662 23466 3972
office@rs-mechatronik.at
www.rs-mechatronik.at

RSM ANA-SEQ

Der RSM ANA-SEQ ist ein LED-Sequenzer mit Tast-, Potentiometer- oder Analogbetrieb. Bei Versorgung mit 24V können LEDs bis 100W direkt betrieben werden. Als Leistungserweiterung kann jedes RSM-Gerät mit einem Slavebetrieb angesteuert werden, wie z.B. RSM SQ-100. Werden keine Leds direkt am Gerät betrieben, so kann der ANA-SEQ mit 230V versorgt werden.

Merkmale

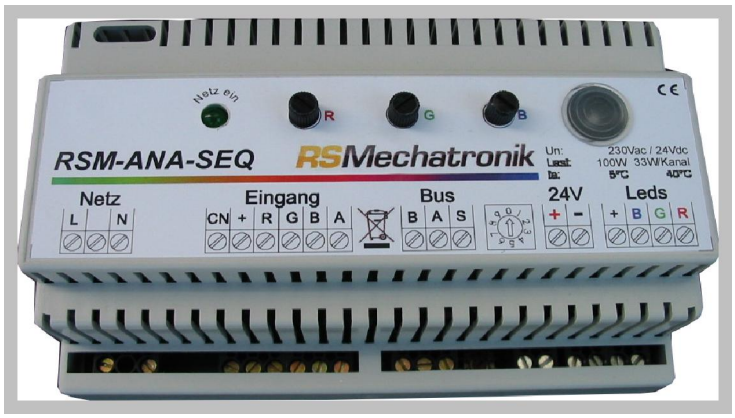

Steuerung über

- 3 externe Analog Eingänge
- 3 Potenentiometer intern
- 3 Tasteinänge
- 1 Schalteingang (AUS)

Die Ausgänge sind

- Kurzschlußfest
- Temperaturüberwacht

Erweiterbar mittels

- RSM SQ-100
- Jedem RSM LED-Gerät mit BUS und Slavebetrieb

Technische Daten

- Versorgung: 24Vdc oder 230Vac
- Max. Ausgangsleistung: 100W
- 33W / Kanal bei 24V Versorgung
- Betriebstemp.: +5 bis +40°C
- Abmessungen: 140 x 90 x 62 mm

Zubehör

- Netzteil: LHV-24-100 / 24Vdc 100W
- Netzteil: DRP-240-24 / 24Vdc 240W

Bedienung

Modus	***Beschreibung***	***Eingang***		
		R	G	B
0	Weiß, dimmen intern	Dimmwert		
1	RGB, intern	Wert-R	Wert-G	Wert-B
2	RGB, Sequenz intern	RGB Verlauf	Helligkeit	
3	Weiß, dimmen extern	Dimmwert		
4	RGB, extern	Wert-R	Wert-G	Wert-B
5	RGB, Sequenz extern	RGB Verlauf	Helligkeit	
6	nicht belegt - ungültig			
7	nicht belegt - ungültig			
8	Weiß, ein/zwei Tastbetrieb extern	dunkler	heller	
9	RGB, Tastbetrieb extern	R-Eintast	G-Eintast	B-Eintast

Betrieb:

Versorgt werden kann der ANA-SEQ entweder direkt mit 230Vac, sofern die integrierten Led-Ausgänge nicht verwendet werden und das Gerät als Master fungiert. Wird der ANA-SEQ mit 24V versorgt, können direkt 100W am Gerät betrieben werden.

Der gewünschte Modus wird am Wahlschalter eingestellt.

Modus 0:

Der ANA-SEQ arbeitet als Dimmer (alle 3 Kanäle haben den gleichen Wert). Gesteuert wird die Helligkeit über das interne Potentiometer R.

Modus 1:

Der ANA-SEQ ist im RGB-Betrieb. Die Helligkeit jedes Kanales kann über das zugehörige interne Potentiometer eingestellt werden.

Modus 2:

Der ANA-SEQ ist im Sequenz-Betrieb. Mit dem internen Potentiometer R kann die Farbe und mit dem internen Potentiometer G die Helligkeit eingestellt werden.

Modus 3:

Der ANA-SEQ arbeitet als Dimmer (alle 3 Kanäle haben den gleichen Wert). Gesteuert wird die Helligkeit über das externe Potentiometer R.

Modus 4:

Der ANA-SEQ ist im RGB-Betrieb. Die Helligkeit jedes Kanales kann über das zugehörige externe Potentiometer eingestellt werden.

Modus 5:

Der ANA-SEQ ist im Sequenz-Betrieb. Mit dem externen Potentiometer R kann die Farbe und mit dem externen Potentiometer G die Helligkeit eingestellt werden.

Modus 6 / 7:

Diese beiden Modi sind derzeit nicht belegt und bleiben für zukünftige Erweiterungen frei.

Modus 8:

Der ANA-SEQ arbeitet als Tast-Dimmer (alle 3 Kanäle haben den gleichen Wert). Gesteuert wird die Helligkeit über die Kanäle R und G. Für den Eintastbetrieb sind diese Eingänge miteinander zu verbinden. Ein kurzer Tastendruck bedeutet AUS, beziehungsweise EIN. Ein langer Tastendruck dient zum dimmen.

Modus 9:

Der ANA-SEQ ist im Tast-RGB-Betrieb. Jeder Farbe ist der entsprechende Eingang zugeordnet. Ein kurzer Tastendruck schaltet die jeweilige Farbe AUS / EIN. Ein lager Tastendruck dimmt den entsprechenden Kanal.

Sondereingang A: Dies ist eine globale AUS-Funktion. Sobald dieser Eingang geschlossen wird, schaltet der ANA-SEQ aus.

Bus:

Mittels der Busleitungen A,B,S können am ANA-SEQ Leistungserweiterungen angeschlossen werden. Der Busausgang ist für alle Modi aktiv.

Schaltungsbeispiele

Beispiel: Externer Analogbetrieb des RSM ANA-SEQ als Master mit BUS und 24V Netzteil

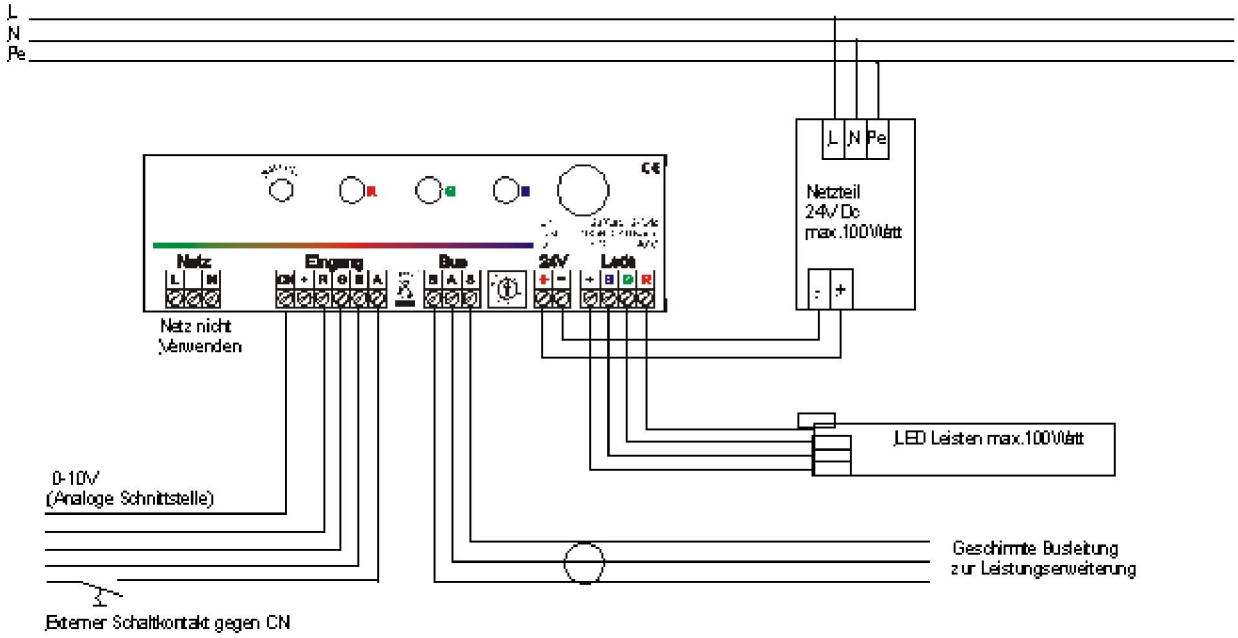

Beispiel: Externer Tastbetrieb des RSM ANA-SEQ als Master mit BUS und 24V Netzteil

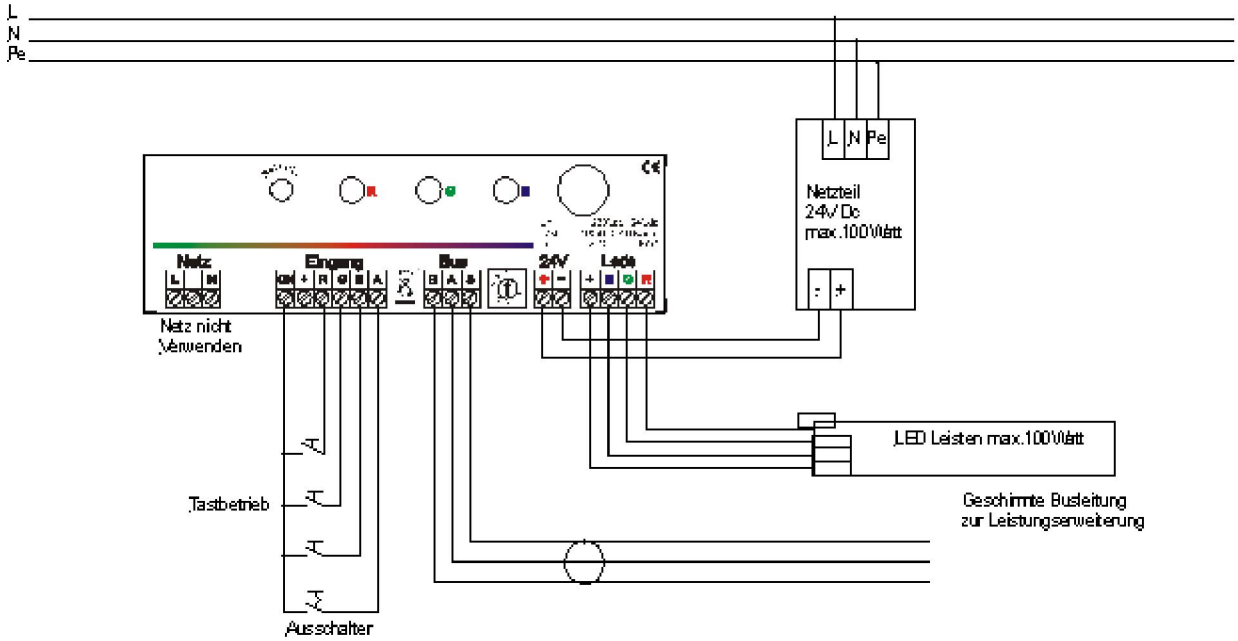

Beispiel: Externer Potentiometerbetrieb des RSM ANA-SEQ als Master mit BUS und 230V.

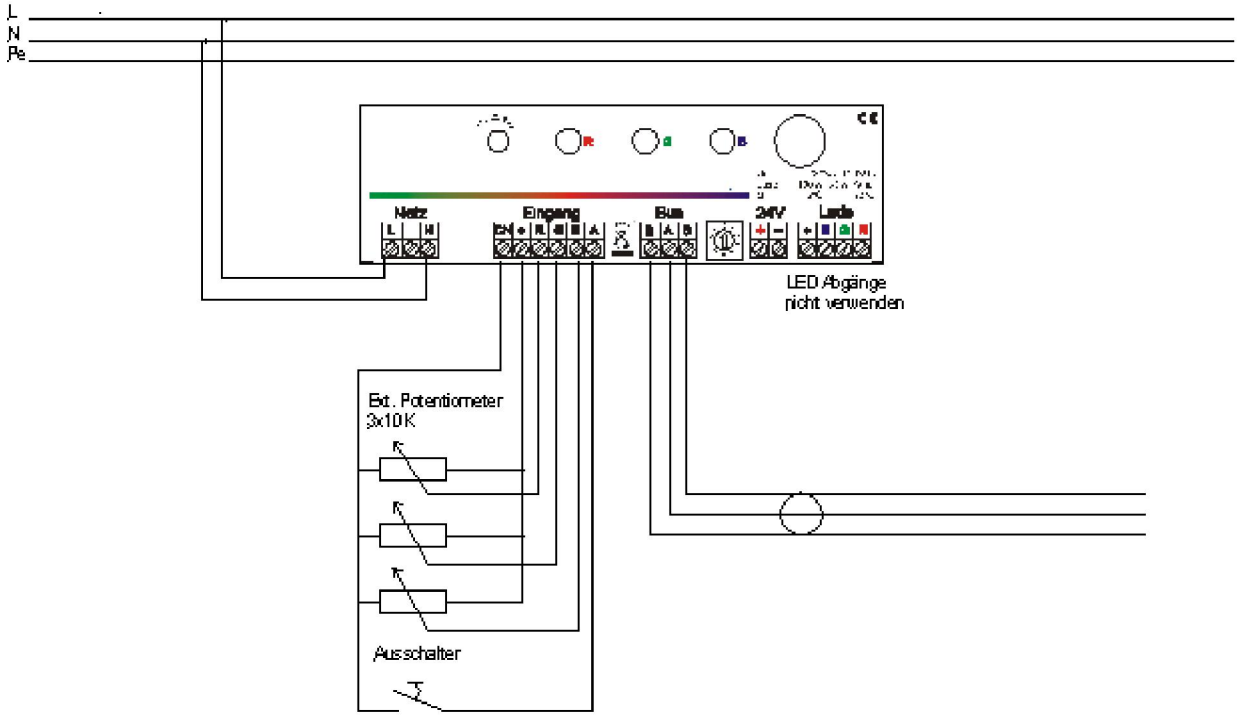

Am Busausgang werden z.B. RSM SQ100 als Leistungserweiterung verwendet.